产品技术参数表 | 订货号: 721-135/001-000

THT 针型插座; 1.0 x 1.0 mm焊针; 直型; 100% 防插错保护; 焊针间距 5 mm; 5极; 浅灰色

https://www.wago.com/721-135/001-000

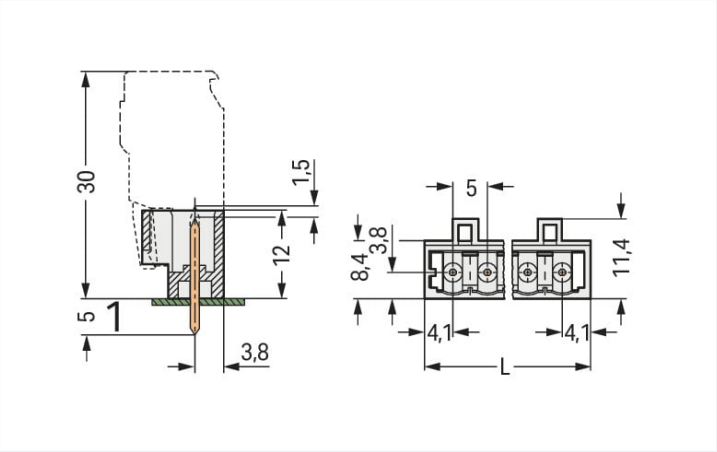

颜色: 浅灰色

外形尺寸 (单位：mm)

L = (pole no. – 1) x pin spacing + 8.2 mm

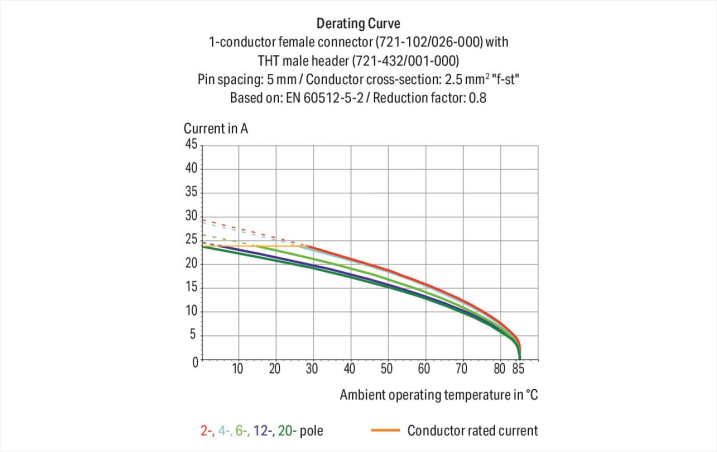

- 直型或弯角型焊针，接插方向与印刷线路板垂直或平行

- 焊针截面积： 1 x 1 mm
- 100%防插错保护
- 带有防插错定位销

注意

安全信息1	根据DIN EN 61984 标准，MCS – MULTI CONNECTION SYSTEM为不具有断开容量的接插式连接器。在规定应用中，连接器不得在带电或带负载的状态下进行插拔。连接器应按照能量流动方向正确安排，使针形插座处于未接插状态时不带电。
产品类型：	其他极数 焊针凸出部分的长度为3.8 mm，适于带有直型焊针的针型插座 镀金或部分镀金触点表面 其他版本(或型号)可向万可销售请求获取，或者访问https://configurator.wago.com/进行配置

电气参数

额定电气参数依据的标准	IEC/EN 60664-1		
过电压类别	III	III	II
污染等级	3	2	2
额定电压	320 V	320 V	630 V
额定浪涌电压	4 kV	4 kV	4 kV
额定电流	12 A	12 A	12 A

认证	UL 1059		
Use group	B	C	D
额定电压	300 V	-	300 V
额定电流	10 A	-	10 A

认证	UL 1977
额定电压	600 V
额定电流	10 A

认证	CSA		
Use group	B	C	D
额定电压	300 V	-	300 V
额定电流	10 A	-	10 A

接线参数

电位总数	5
接点数量	1
层数	1

连接1	
极数	5

物理数据

焊针间距	5 mm / 0.197 inches
宽度	28.2 mm / 1.11 inches
高度	17 mm / 0.669 inches
以PCB板表面为基准的高度	12 mm / 0.472 inches
深度	11.4 mm / 0.449 inches
焊针长度	5 mm
焊针尺寸	1 x 1 mm
钻孔直径公差	$1.4^{(+0.1)}$ mm

机械参数

客户自定义防插错定位销	是
旋转保护	是

接插式连接

触点类型(接插式连接器)	针形连接器/插头
连接器(连接类型)	适于PCB
防插错保护	是
PCB板装配方向	90 °

PCB接点

PCB触点	THT
焊针分布	位于整个针形连接器上(同行排列)
每个电位焊针数量	1

材料参数

说明(材料数据)	Information on material specifications can be found here
颜色	浅灰色
绝缘材料组别	I
绝缘材料	尼龙(PA 66)
阻燃等级UL94	V0
触点材质	电解铜(E_{Cu})
触点镀层	镀锡
火灾荷载	0.034 MJ
重量	1.8 g

环境要求

极限温度范围	-60 ··· +100 °C
工作温度	-35 ··· +60 °C

商业数据

Product Group	3 (Multi Conn. System)
eCl@ss 10.0	27-44-04-02
eCl@ss 9.0	27-44-04-02
ETIM 8.0	EC002637
ETIM 7.0	EC002637
PU (SPU)	200 个
包装类型	Box
原产国	PL
GTIN	4044918868907
海关税号	85366930000

Environmental Product Compliance

RoHS Compliance Status	Compliant,No Exemption

认证 / 证书

般認證

认证	其他认证信息	认证名称
CB DEKRA Certification B.V.	IEC 61984	NL-39756/A1
CSA DEKRA Certification B.V.	C22.2	1466354
KEMA/KEUR DEKRA Certification B.V.	EN 61984	71-121453
UL Underwriters Laboratories Inc.	UL 1059	E45172
UR Underwriters Laboratories Inc.	UL 1977	E45171

符合性宣告和製造商宣告

认证	其他认证信息	认证名称
Railway WAGO GmbH & Co. KG	-	Railway Ready

船舶應用認證

认证	其他认证信息	认证名称
ABS American Bureau of Shipping	-	19-HG1869876-PDA
BV Bureau Veritas S.A.	IEC 60998	11915/D0 BV
DNV DNV GL SE	-	TAE000016Z

下载

Environmental Product Compliance

Compliance Search

Environmental Product Compliance
721-135/001-000

文档

Additional Information

Technical Section	03.04.2019	pdf 2010.85 KB

CAD/CAE-Data

CAD data

2D/3D Models
721-135/001-000

CAE data

EPLAN Data Portal
721-135/001-000

ZUKEN Portal
721-135/001-000

1 相关产品

1.1 系统对应方

1.1.1 孔型连接器/插座

订货号: 721-105/026-000
1线孔型插头; CAGE CLAMP®; 2.5 mm²; 焊针间距 5 mm; 5极; 100% 防插错保护; 2,50 mm²; 浅灰色

订货号: 721-105/037-000
1线孔型插头; CAGE CLAMP®; 2.5 mm²; 焊针间距 5 mm; 5极; 100% 防插错保护; 侧面带有锁定卡; 2,50 mm²; 浅灰色

订货号: 721-105/031-000
1线孔型插头; CAGE CLAMP®; 2.5 mm²; 焊针间距 5 mm; 5极; 100% 防插错保护; 夹持槽; 2,50 mm²; 浅灰色

订货号: 2721-105/026-000
1线孔型插头; 推压键; Push-in CAGE CLAMP®; 2.5 mm²; 焊针间距 5 mm; 5极; 100% 防插错保护; 2,50 mm²; 浅灰色

订货号: 2721-105/037-000
1线孔型插头; 推压键; Push-in CAGE CLAMP®; 2.5 mm²; 焊针间距 5 mm; 5极; 100% 防插错保护; 侧面带有锁定卡; 2,50 mm²; 浅灰色

订货号: 2721-1105/037-000
1线孔型插头; 推压键; Push-in CAGE CLAMP®; 2.5 mm²; 焊针间距 5 mm; 5极; 100% 防插错保护; 侧面带有锁定卡; 2,50 mm²; 浅灰色

订货号: 2721-105/031-000
1线孔型插头; 推压键; Push-in CAGE CLAMP®; 2.5 mm²; 焊针间距 5 mm; 5极; 100% 防插错保护; 夹持槽; 2,50 mm²; 浅灰色

订货号: 2721-105/026-000/134-000
1线孔型插头; 推压键; Push-in CAGE CLAMP®; 2.5 mm²; 焊针间距 5 mm; 5极; 100% 防插错保护; 护线板; 2,50 mm²; 浅灰色

1.1.1 孔型连接器/插座

订货号: 2721-1105/326-000
1线孔型插头; 操作手柄; Push-in CAGE CLAMP®; 2.5 mm²; 焊针间距 5 mm; 5极; 100%防插错，防插错定位销; 2,50 mm²; 浅灰色

订货号: 722-105/026-000
1线孔型连接器，弯角型; CAGE CLAMP®; 2.5 mm²; 焊针间距 5 mm; 5极; 100% 防插错保护; 2,50 mm²; 浅灰色

订货号: 722-205/026-000
1线孔型连接器，弯角型; CAGE CLAMP®; 2.5 mm²; 焊针间距 5 mm; 5极; 100% 防插错保护; 2,50 mm²; 浅灰色

订货号: 721-305/008-000
1线孔型连接器，弯角型; CAGE CLAMP®; 2.5 mm²; 焊针间距 5 mm; 5极; 100% 防插错保护; 固定销钉; 2,50 mm²; 浅灰色

订货号: 721-305/031-000
1线孔型连接器，弯角型; CAGE CLAMP®; 2.5 mm²; 焊针间距 5 mm; 5极; 100% 防插错保护; 夹持槽; 2,50 mm²; 浅灰色

订货号: 721-2105/037-000
2线孔型连接器; Push-in CAGE CLAMP®; 2.5 mm²; 焊针间距 5 mm; 5极; 100% 防插错保护; 侧面带有锁定卡; 2,50 mm²; 浅灰色

订货号: 721-2105/026-000
2线孔型连接器; Push-in CAGE CLAMP®; 2.5 mm²; 焊针间距 5 mm; 5极; 100% 防插错保护; 内置端板; 2,50 mm²; 浅灰色

订货号: 721-2105/026-000/134-000
2线孔型连接器; Push-in CAGE CLAMP®; 2.5 mm²; 焊针间距 5 mm; 5极; 100% 防插错保护; 内置端板; 护线板; 2,50 mm²; 浅灰色

1.2 可選配件

1.2.1 标记

1.2.1.1 标记条

订货号: 210-834
标记条; 卷装; 宽度5 mm; 空白; 不干胶; 白色

订货号: 210-833
标记条; 每卷25 m; 宽度6 mm; 空白; 不干胶; 白色

1.2.2 防插错保护

1.2.2.1 防插错保护

订货号: 231-129
定位销; 卡装式; 浅灰色

操作说明

防插错保护

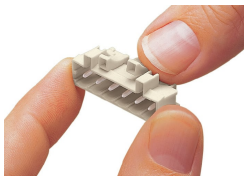

针型插座的防插错装置——安装定位销挡块。